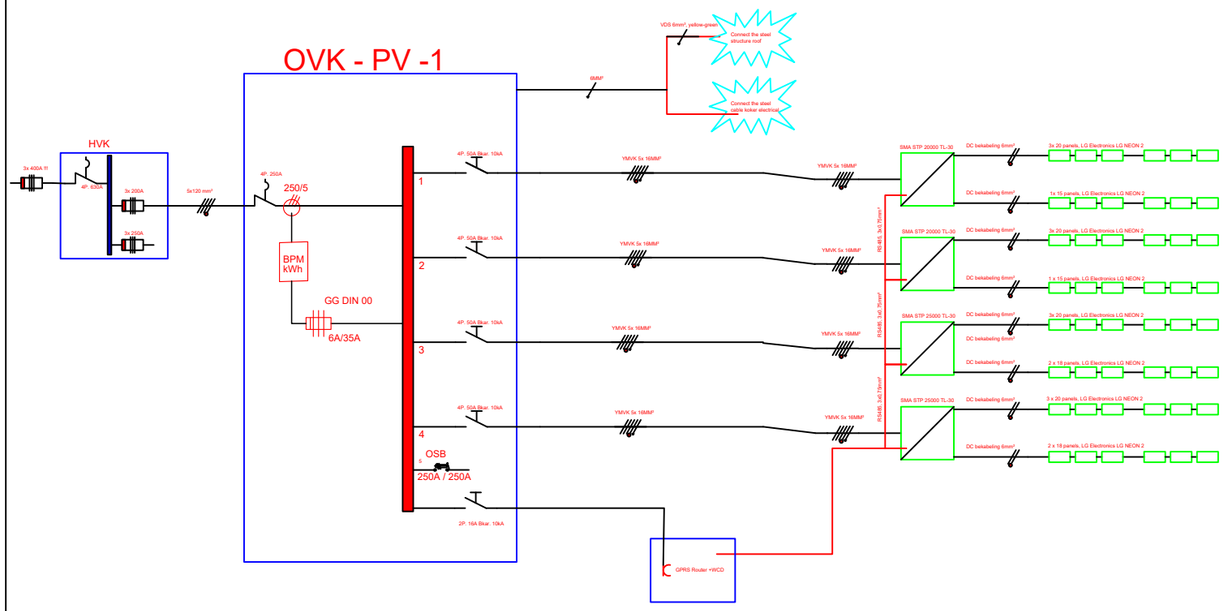

Projectgegevens:
Gemeente Tilburg
Hall of Fame Tilburg

algenenergie.net
Spoorlaan 6
5017 JG TILBURGP
KvK 20-09-2011 - 04.33.387
info@algenenergie.net
www.algenenergie.net

Werkadres:
Burgemeester Brokxlaan 6
5041 SB Tilburg

Tekeningnummer: ES03
Schaal: n.v.t.
Datum: 12-2-2013
Tekenaar: RL
Ontwerper: RL
Versie: 1
Omschrijving: Installatie schema (kast)
Status: gereed

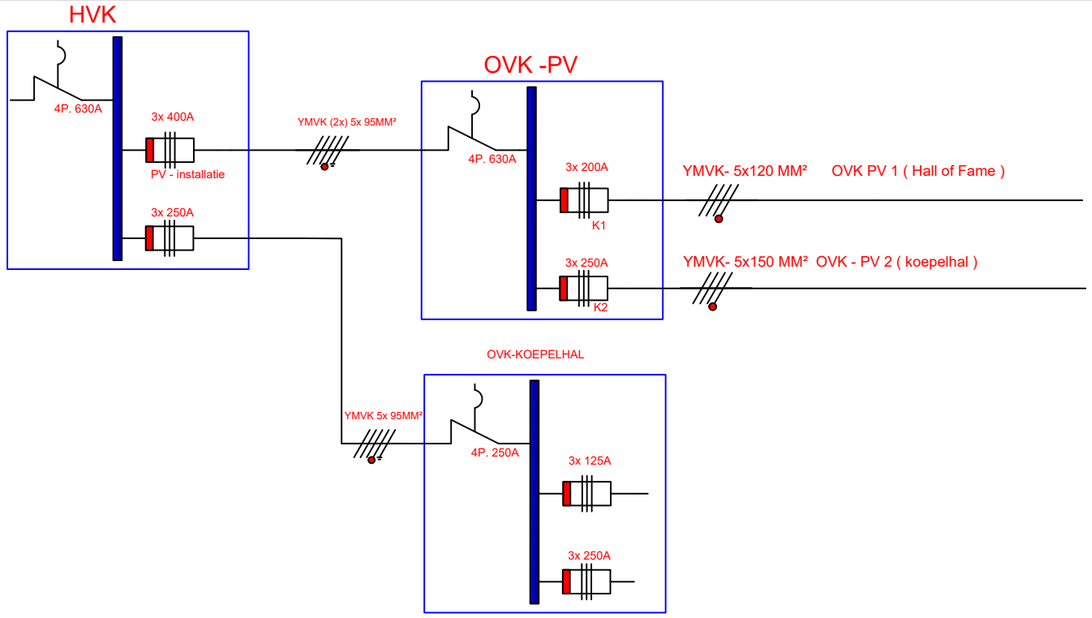

Projectgegevens:
Gemeente Tilburg
Hal of Fame / koepelhal

algenenergie.net
Spoorlaan 6
5017 JG TILBURGP
KvK 20-09-2011 - 04.33.387
info@algenenergie.net
www.algenenergie.net

Werkadres:
Burgemeester Borkxlaan 6
5041 SB Tilburg

Tekeningnummer: ES03
Schaal: n.v.t.
Datum: 12-2-2013
Tekenaar: RL
Ontwerper: RL
Versie: 1
Omschrijving: Installatie schema (HVK koppel kast)
Status: gereed